LANCO
TentTech · DeconTech · FlexTank

LANCO
Dr. Lange GmbH & Co. KG
Viale Luca Gaurico 9/11
00143 Roma

Te.: +39 06 54832915
Fax: +39 06 54834000
E-Mail: italia@lanco.eu
Internet: www.lanco.eu

Istruzioni di montaggio
Tenda modello SG FR con modulo di ingresso

	Original-Version	Versione 2	Versione 3			
Data		01/2012	01/2014			
Numero delle pagina	4	5	5			
Modificazione		Layout	Layout, pegs added f inner liner			

LANCO
Dr. Lange GmbH & Co. KG
Viale Luca Gaurico 9/11
00143 Roma

Te.: +39 06 54832915
Fax: +39 06 54834000
E-Mail: italia@lanco.eu
Internet: www.lanco.eu

Istruzioni di montaggio
Tenda modello SG FR con modulo di ingresso

Indice

Indice 2
1.Lista Parti 2
2.Dati tecnici 3
3.Panoramica dei vari modelli di tenda (senza modulo di ingresso) 3
4.Posizionamento e connessione della paleria del tetto 3
5.Montaggio del telo tenda 4
6.Montaggio delle gambe della tenda 4
7.Montaggio del modulo di ingresso, ancoraggio della tenda e delle funi controvento 5

1. Lista Parti

	SG 200	SG 300	SG 400	SG 500
Elemento di connessione a 3 bracci 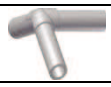	6	6	6	6
Elemento di connessione a 4 bracci	3	6	9	12
Paleria – elementi lunghezza 1940mm – longitudinali, colmo e cambio pendenza	6	9	12	15
Paleria – elementi lunghezza 2440mm – trasversali, falde del tetto	6	8	10	12
Paleria – elementi lunghezza 1940mm – gambe con piastre di fissaggio 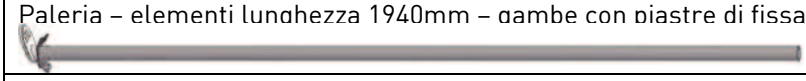	6	8	10	12
Paleria telescopica del modulo di ingresso	4	4	4	4
Paleria del tetto del modulo di ingresso	2	2	2	2
Picchetto, diametro 20mm lunghezza 300mm	6	8	10	12
Picchetto a "T" - lunghezza 300mm	18	20	22	24
Fune tirante controvento, lunghezza 4,0m con tensionatore 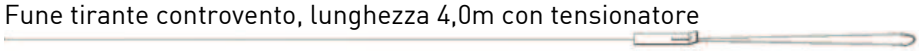	10	12	14	16
Picchetto a "T" - lunghezza 500mm	10	12	14	16
Picchetto in acciaio 30 cm con gancio per telo di coibentazione	18	22	26	30

LANCO
Dr. Lange GmbH & Co. KG
Viale Luca Gaurico 9/11
00143 Roma

Te.: +39 06 54832915
Fax: +39 06 54834000
E-Mail: italia@lanco.eu
Internet: www.lanco.eu

Istruzioni di montaggio
Tenda modello SG FR con modulo di ingresso

2. Dati tecnici

	SG 200	SG 300	SG 400	SG 500
Lunghezza tenda	4,00 m	6,00 m	8,00 m	10,00 m
Lunghezza massima	5,40 m	7,40 m	9,40 m	11,40 m
Larghezza	5,90 m	5,90 m	5,90 m	5,90 m
Altezza laterale	1,94 m	1,94 m	1,94 m	1,94 m
Larghezza modulo di ingresso	1,50 m	1,50 m	1,50 m	1,50 m
Altezza modulo di ingresso (circa)	2,25 m	2,25 m	2,25 m	2,25 m
Altezza massima	2,85 m	2,85 m	2,85 m	2,85 m
Volume del pacco (circa, cm)	0,27 m^3	0,40 m^3	0,57 m^3	0,62 m^3
Peso della tenda	90 kg	110 kg	130 kg	150 kg

3. Panoramica dei vari modelli (senza modulo di ingresso)

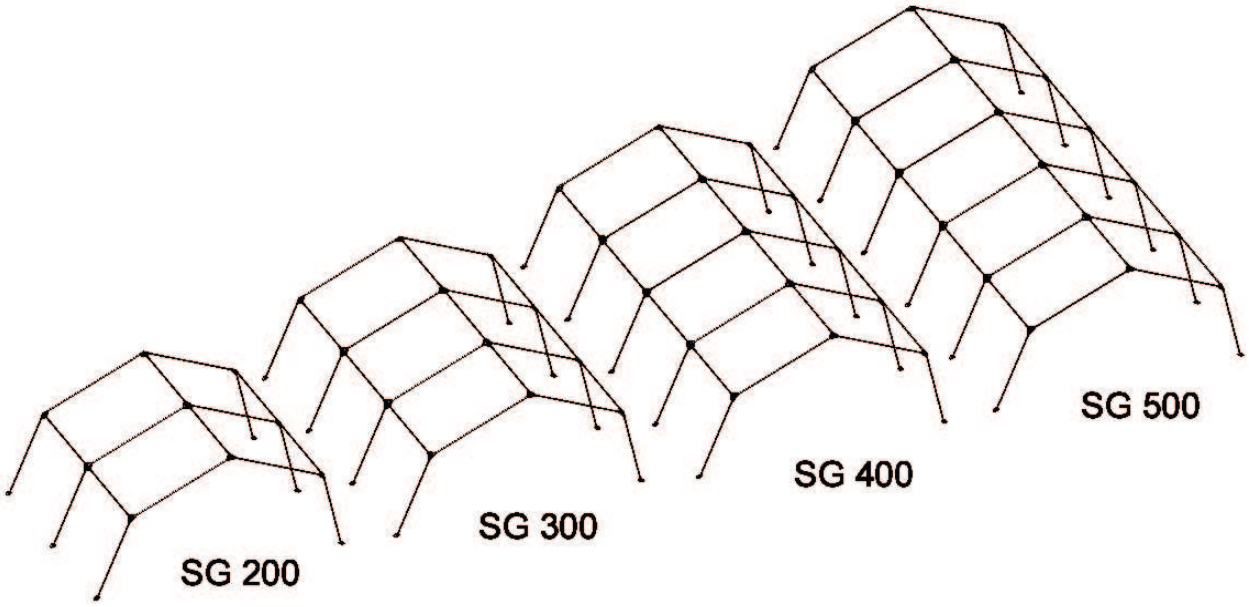

4. Posizionamento e connessione della paleria del tetto

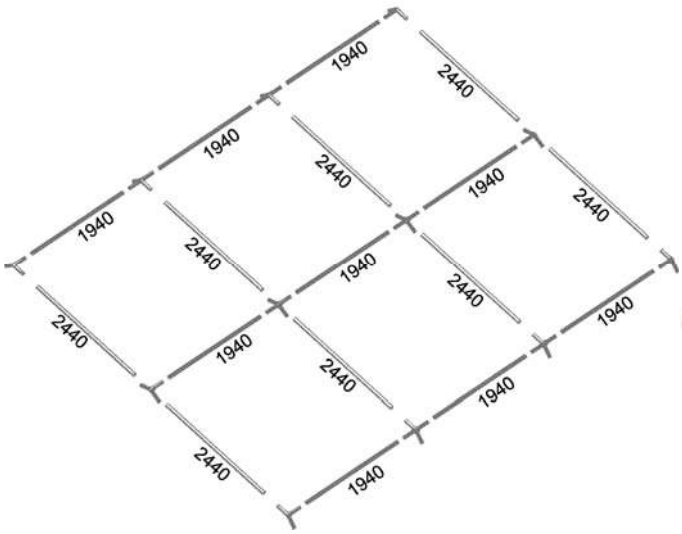

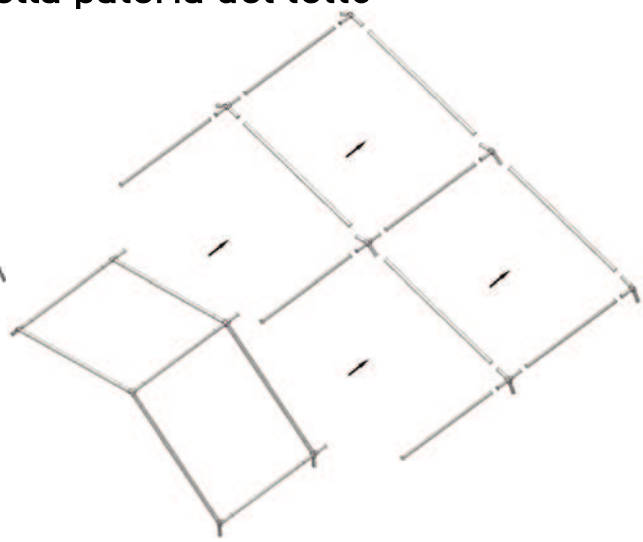

LANCO
Dr. Lange GmbH & Co. KG
Viale Luca Gaurico 9/11
00143 Roma
Te.: +39 06 54832915
Fax: +39 06 54834000
E-Mail: italia@lanco.eu
Internet: www.lanco.eu

Istruzioni di montaggio
Tenda modello SG FR con modulo di ingresso

Posizionare a terra tutta la paleria e gli elementi di connessione.
Iniziare a montare la strutture partendo da una estremità e continuare in direzione dell'estremità opposta, passando da campata a campata.
L'immagine mostra la tenda modello SG 300; tutti gli altri tipi di tenda sono montati in maniera analoga.

5. Montaggio del telo tenda

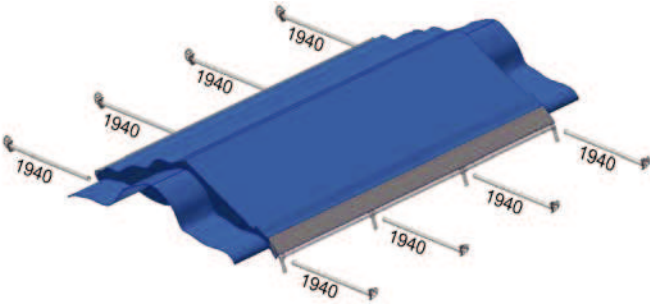

Una volta montata la struttura, dispiegare il telo tenda e quindi posizionarlo al di sopra della struttura, facendo in modo che il rinforzo presente sul colmo sia coincidente con le aste del colmo della paleria.
I pannelli laterali del telo di copertura debbono essere sollevati in maniera tale da scoprire la paleria del cambio pendenza.

Se il telo tenda rischia di essere sporcato nel dispiegamento a terra, questo può essere posizionato al di sopra della paleria del colmo, e quindi disteso lungo i lati.

Dopo di questo, dispiegare le gambe della struttura.

6. Montaggio delle gambe della tenda

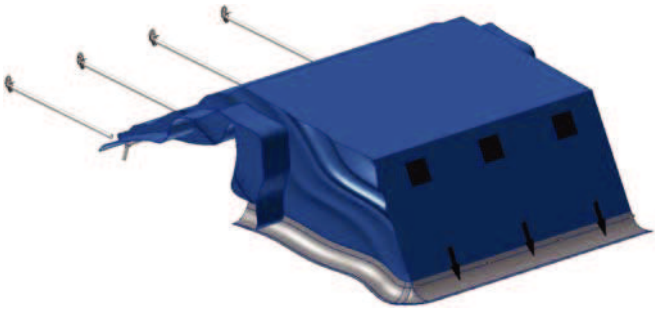

Sollevare la struttura da un lato, simultaneamente, sollevandola dagli elementi di connessione. Inserire le gambe della strutture; le piastre di fissaggio al suolo rivolte verso l'esterno.
Quindi abbassare il telo tenda, sul lato.

Collegare il telo tenda alle piastre di ancoraggio al suolo, utilizzando le cinghie di fissaggio.

Eseguire la medesima operazione, sull'altro lato della tenda.

LANCO
Dr. Lange GmbH & Co. KG
Viale Luca Gaurico 9/11
00143 Roma

Te.: +39 06 54832915
Fax: +39 06 54834000
E-Mail: italia@lanco.eu
Internet: www.lanco.eu

Istruzioni di montaggio
Tenda modello SG FR con modulo di ingresso

7. Montaggio del modulo di ingresso, ancoraggio della tenda e delle funi controvento

Prima di ancorare definitivamente la struttura, assicurarsi che la stessa sia allineata in maniera appropriata.
A causa della elasticità della paleria e del peso del telo tenda, la struttura tende a deformarsi verso l'esterno. Per questo la paleria va riportata all'interno della larghezza del telo tenda.
Quando si compie tale operazione, tutte le pareti laterali e frontali debbono essere fissate, e le porte debbono essere interamente chiuse.
Dopo avere fissato la struttura, deve essere possibile aprire e chiudere le porte, senza difficoltà.

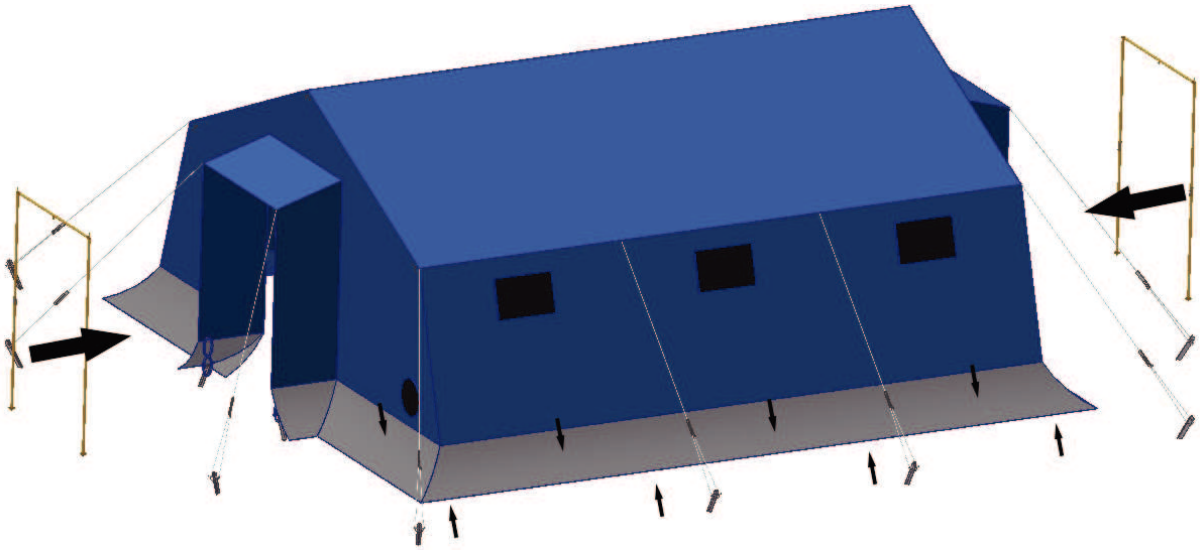

Fissare la tenda al suolo utilizzando i picchetti rotondi, infilati attraverso le piastre di fissaggio delle gambe.

Fissare il telo tenda in ciascuna campata, utilizzando I picchetti a "T", di lunghezza 300 mm.

Quando si monta una tenda nuova, è importante che le cinghie di serraggio siano messe solamente in leggera tensione, così che il materiale del telo si possa ritirare liberamente, nell'assorbire l'umidità dell'ambiente.
Il telo si adatterà alla struttura e le forature delle cuciture si potranno chiudere

Montare la struttura del modulo di ingresso, inserendo i perni entro gli occhielli del modulo.
Aggiustare la lunghezza delle aste così che il modulo di ingresso possa spiovere verso l'esterno, senza fare grinze.
Fissare le funi controvento utilizzando i picchetti a "T" di lunghezza 500mm . Le funi dovranno assumere un angolo di circa 45° rispetto al terreno. Tensionare le funi in maniera appropriata.

Infine mettere in tensione le funi controvento, utilizzando i picchetti a "T" di lunghezza 500mm